INSTALLATION INSTRUCTIONS PVSHT1-1 HEATED HUMIDIFICATION TRAY

FOR USE ON: PVS(18,35)(N,P)

INSTRUCTIONS MUST BE LEFT WITH THE OWNER FOR FUTURE REFERENCE AFTER INSTALLATION.

Tools Needed:

- 1/4” Nut Driver or Socket
- Pliers
- Side Cutter
- 5/16” Nut Driver 10”+ long or socket with extension
- Small level

⚠ WARNING! ELECTRICAL SHOCK HAZARD!

Disconnect all electrical power to the wall furnace prior to servicing.

Installation

1. Carefully remove the front cover of the wall furnace by lifting up and pulling out.
2. Turn off the main power switch. Or unplug the wall furnace power cord from the wall outlet. **See Figure 1.**

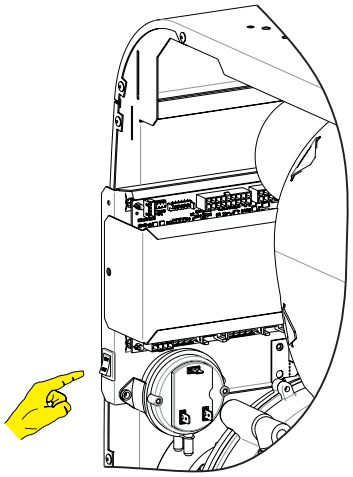

Figure 1

3. Remove the lower louver assembly by removing the four (two each side) hex head screws fastening the louvers to the outer cabinet with the 5/16 nut driver.
4. If wall furnace has been installed and operated, the condensate trap must be drained. Disconnect the clear hose from the front inducer tap and use to drain the condensate from the tap into a cup. Replace the line when done. **See Figure 2.**

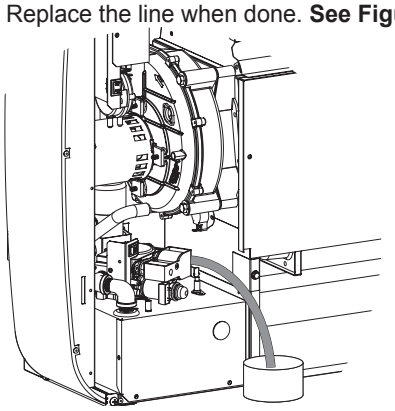

Figure 2

5. Remove and discard the hose clamp and barb from the black condensate drain line from the bottom left of the condensate trap. Rotate the hose toward the front of the furnace. **See Figure 3.**

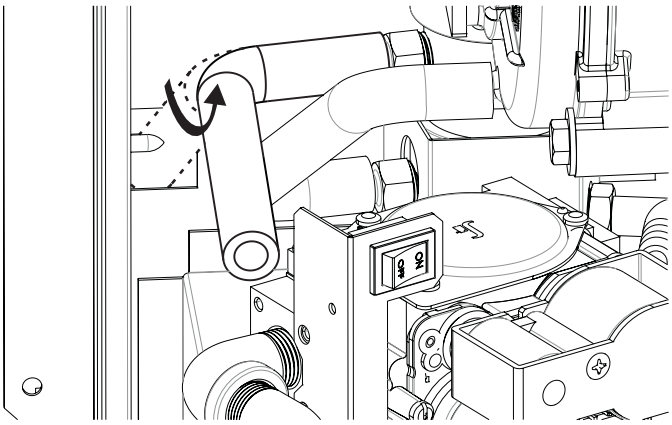

Figure 3

6. **For PVS models built after serial number 141874877:** Skip to step 7.
   For PVS models built prior to serial number 141874877: Remove the hex head screw from the back panel of the heat exchanger compartment and retain. **See Figure 4.**

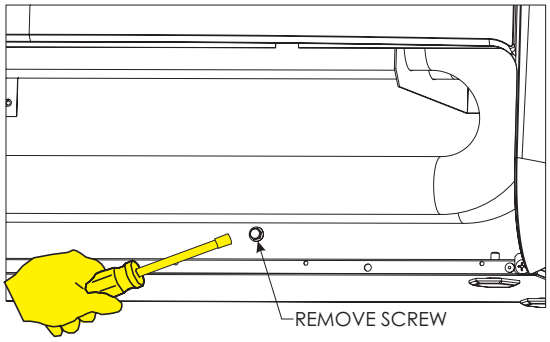

Figure 4

7. Retrieve the heated tray assembly and insert it into the bottom of the wall furnace's heat exchanger compartment. Make sure not to pinch any wires. **See Figure 5.**

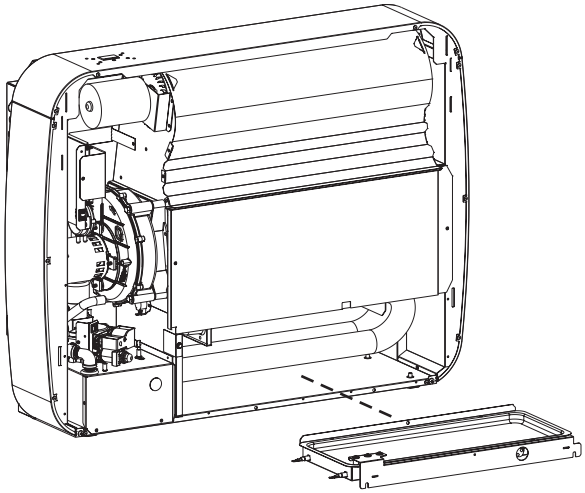

Figure 5

8. **For PVS models built after serial number 141874877:** The heated rear tray rear mounting hole will fit over the threaded portion of a screw protruding into the PVS exchanger compartment.
   For PVS models built prior to serial number 141874877: Re-install the hex head screw removed in step 6 through the heated tray's rear mounting hole into the back panel of the wall furnace's heat exchanger compartment and tighten. See Figure 6.
9. Install two #10 x 1/2 hex head screws through the condensate tray bracket into the bottom panel of the wall furnace. Do not fully tighten these screws. **See Figure 6.**

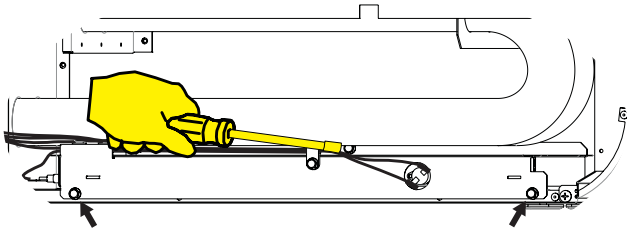

Figure 6

10. Insert a flat screwdriver into the slots on the condensate tray bracket to level the tray from front to back and side to side. Verify with a small level. Tighten the front mounting screws when level. Make sure the heated tray assembly does not sit tightly down against the bottom panel but leaves a small gap. **See Figure 7.**

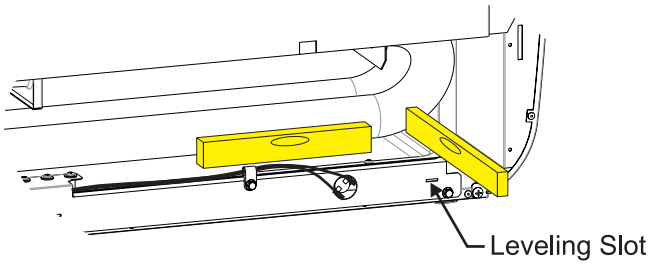

Figure 7

⚠ WARNING
If the tray is not level, the condensate may overflow in one corner and damage the wall furnace and/or the floor.

For PVS models built after serial number 141874877: Skip steps 11 to 14 and continue on to step 15.
For PVS models built prior to serial number 141874877: Follow steps 11 to 14 to remove the orange capacitor marked “C15” from the main control board. Removing the “C15” capacitor will help lessen “noisy relays” and will not adversely affect the operation of the wall furnace or humidifucation tray.

11. Remove the 1/4” hex head screw securing the control board cover and remove the control board cover. **See Figure 8.**

Figure 8

12. There are two orange capacitors on the control board. Locate the front, horizontally oriented capacitor marked C15 on the control board. **See Figure 9.**

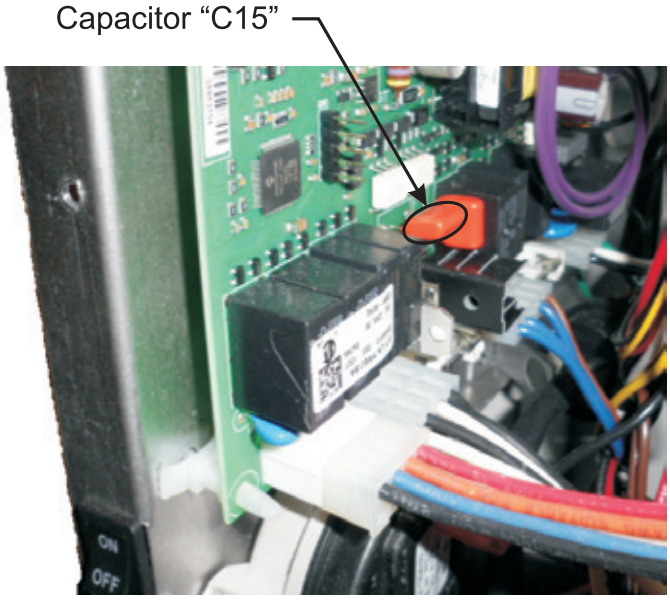

Figure 9

13. Use the side cutters to carefully cut the legs and remove the capacitor marked C15 from the control board. **See Figure 10.**

⚠ CAUTION
Be careful to remove ONLY the horizontal capacitor, marked C15, shown in Figure 10.

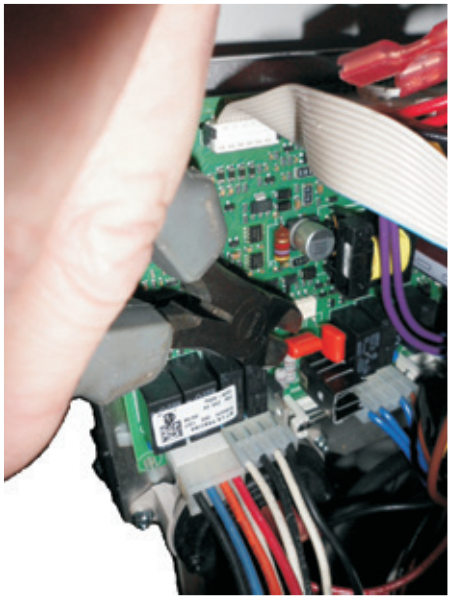

Figure 10

14. Replace the control board cover. Verify no wires are pinched and secure the control board cover with the 1/4” hex head screw removed in step 3. **See Figure 11.**

Figure 11

15. Retrieve the relay assembly and install the relay bracket onto the top of the control board plate with one #10 x 1/2 hex head screw. **See Figure 12.**

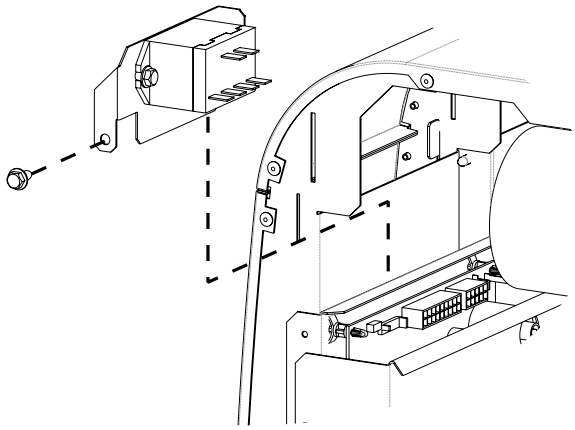

NOTE: Wires removed for clarity.
Figure 12

16. Remove the hex head screw securing the partition panel block plate with the 5/16 nut driver and remove the block plate. Discard the partition panel block plate and retain the screw. **See Figure 13.**

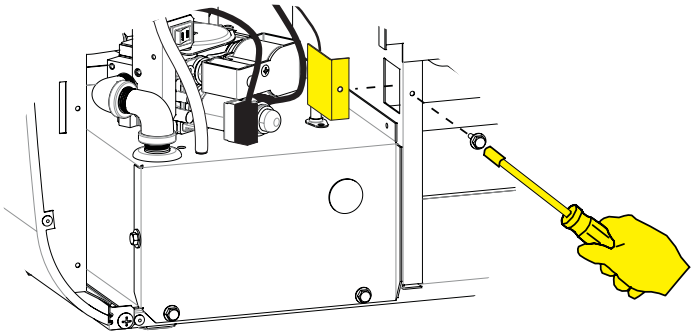

Figure 13

17. Slide the new hose clamp over the “L” shaped end of the metal condensate tube connected to the relay wire harness.
18. Insert the straight end of the metal condensate tube into the partition panel and secure the condensate tube bracket with the screw removed in step 12. Ensure that the condensate tube discharges into the heated tray in front of the heat exchanger tubes, and that the “L” shaped end of the tube is pointed into the wall furnace. **See Figure 14.**

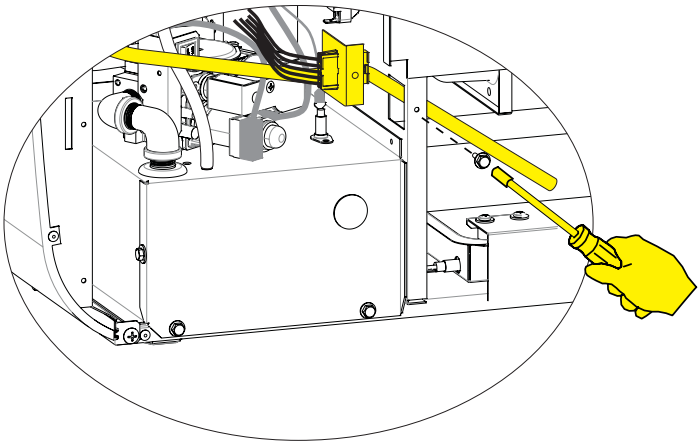

Figure 14

19. Insert the “L” shaped end of the condensate tube into the black condensate hose attached to the condensate trap. Use the pliers to move the hose clamp to the portion of the condensate hose which is over the condensate tube. **See Figure 15.**

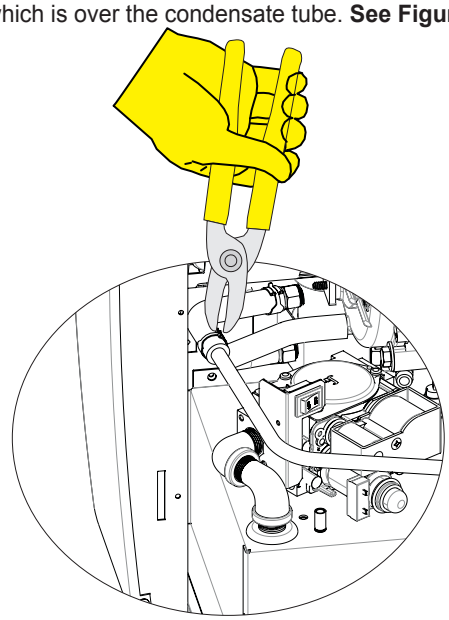

Figure 15

20. Plug the connector from the heated tray’s wire harness into the connector on the relay’s wire harness. **See Figure 16.**

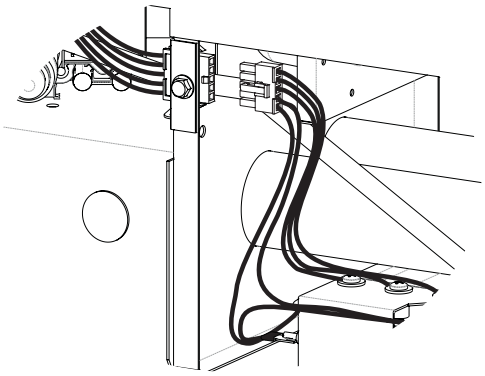

Figure 16

21. Plug the connector labeled “Condensate Accessory” from the wall furnace’s control board wire harness into the connector on the relay wire harness. **See Figure 17.**

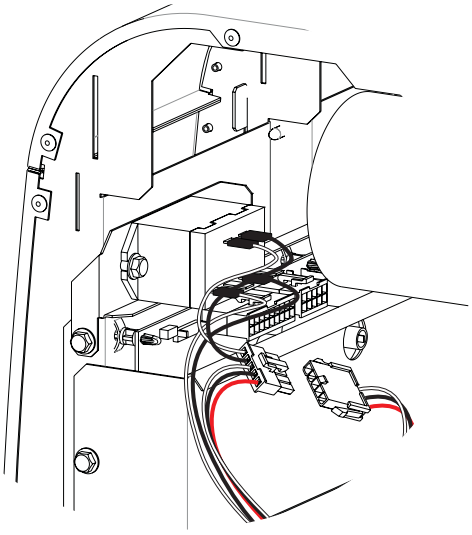

Figure 17

22. Remove the insulating caps from the black and white wires from the wall furnace’s main power harness labeled “Humidification Tray Relay” and plug them into the terminals on the relay. **See Figure 18.**

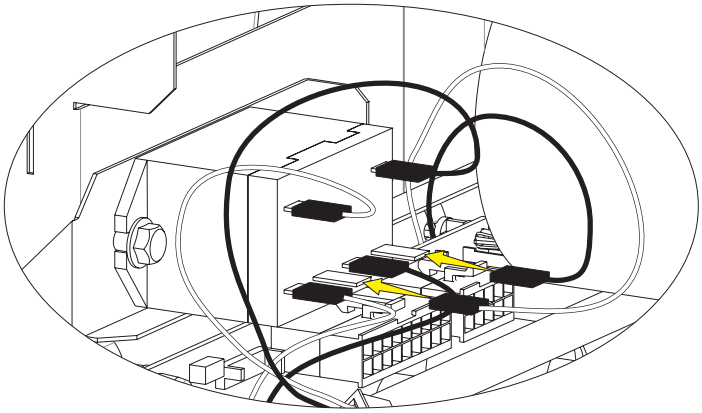

Figure 18

23. Reinstall the lower louver assembly. Make sure not to pinch the heated tray wire harness.
24. Turn the main power switch on and reinstall the wall furnace’s front cover.

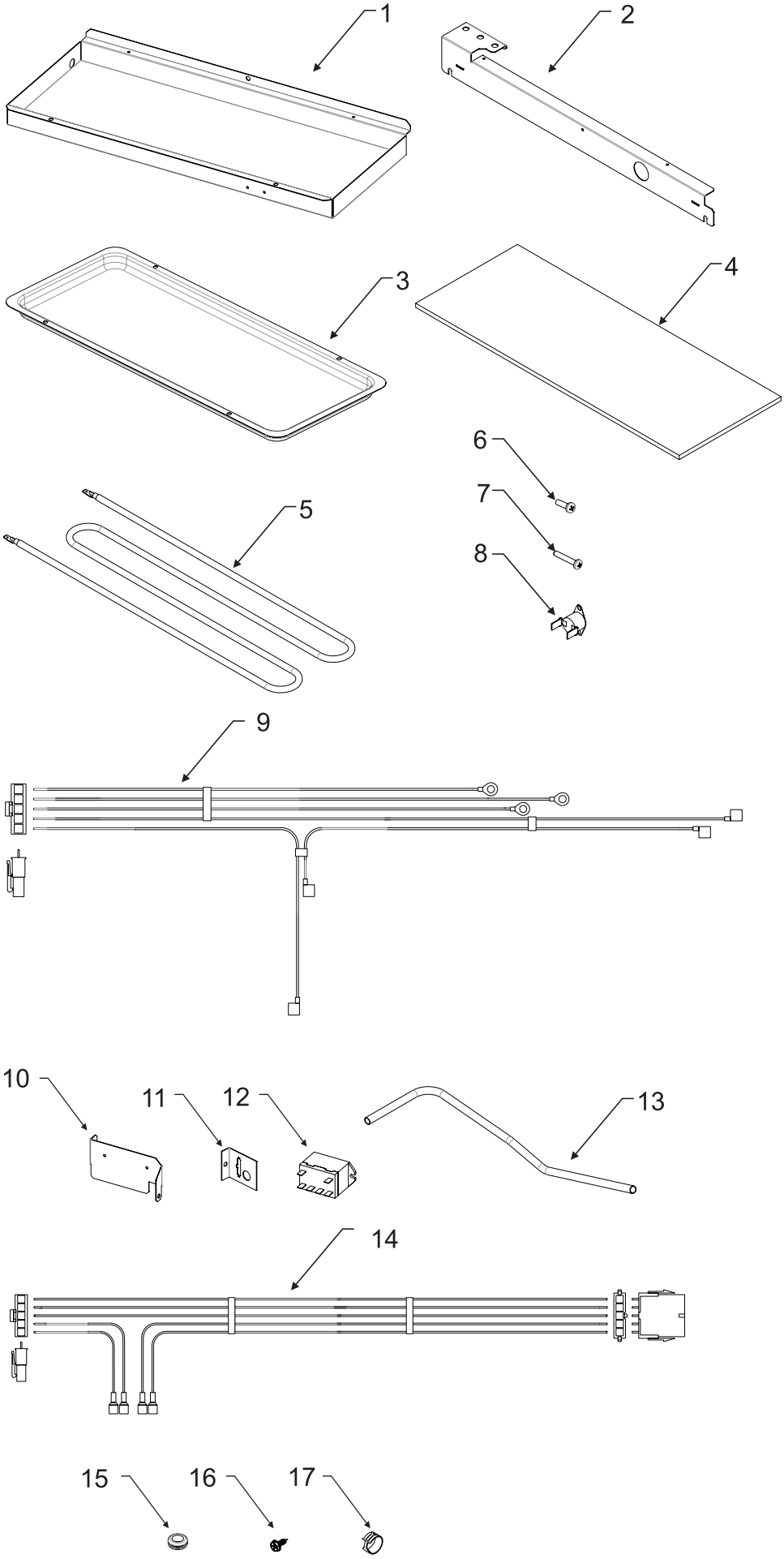
1
2
3
4
5
6
7
8
9
10
11
12
13
14
15
16
17

INDEX NO.	PART NO.	DESCRIPTION	QTY
HEATED TRAY ASSEMBLY			
1	32180	Condensate Tray Box	1
2	32181	Condensate Tray Bracket	1
3	32330BL	Porcelain Condensate Tray	1
4	32342	Insulation Pad	1
5	R11700	Heating Element	1
6	R11707	Sensing Screw, 8-32 x 5/8	1
7	R11708	Sensing Screw, 8-32 x 1	2
8	R11709	Limit Switch	1
9	R11704	Condensate Tray Harness	1
RELAY ASSEMBLY			
10	32185	Relay Bracket	1
11	32012	Condensate Tube Bracket	1
12	R11701	Relaym Heating Element	1
13	32182	Condensate Tube	1
14	R11705	Relay Harness	1
15	R11702	3/8 Rubber Grommet	1
HARDWARE			
16	R2737	#10 x 1/2 Hex Head Screw	4
17	R11594	Hose Clamp - 5/8	1

Note: Items not shown to scale.

Empire Comfort Systems Inc.
Belleville, IL

If you have a general question about our products, please e-mail us at info@empirecomfort.com.

If you have a service or repair question, please contact your dealer.

www.empirecomfort.com

INSTRUCTIONS D'INSTALLATION PLATEAU D'HUMIDIFICATION CHAUFFANT PVSHT1-1

À UTILISER SUR : PVS(18,35)(N,P)

LES INSTRUCTIONS DOIVENT ÊTRE LAISSÉES AU PROPRIÉTAIRE POUR CONSULTATION ULTÉRIEURE APRÈS L'INSTALLATION.

Outils requis :

- Tournevis à douille ou douille 1/4 po
- Pince
- Pince avec taillant de côté
- Tournevis à douille 5/16 po d'au moins 10 po ou douille avec
- rallonge
- Petit niveau

⚠ AVERTISSEMENT!
RISQUE D'ÉLECTROCUTION!

Couper toute alimentation électrique à l'appareil de chauffage mural avant de procéder à un entretien ou une réparation.

Installation

1. Enlever avec soin le couvercle frontal de l'appareil en le soulevant puis le tirant vers l'extérieur.
2. Mettre l'interrupteur de courant principal à la position d'arrêt (OFF). Ou débrancher le cordon électrique de l'appareil de la prise murale. **Voir Figure 1.**

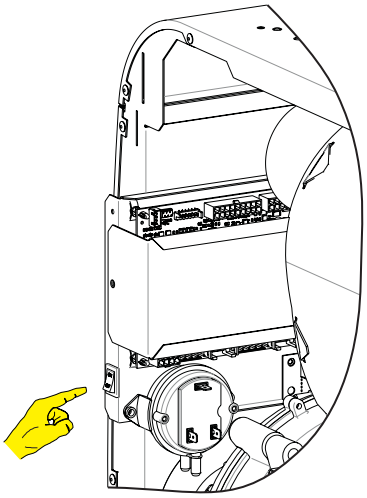

Figure 1

3. Enlever l'évent à lames inférieur en enlevant les quatre vis à tête hexagonale (deux par côté) qui le fixent au boîtier extérieur à l'aide d'un tournevis à douille 5/16.
4. Si l'appareil de chauffage a été installé et utilisé, la trappe à condensat doit être vidangée. Déconnecter le tuyau souple transparent de la prise de la roue d'aspiration avant et l'utiliser pour vidanger le condensat depuis la prise dans un récipient. Replacer le tuyau une fois la vidange terminée. **Voir Figure 2.**

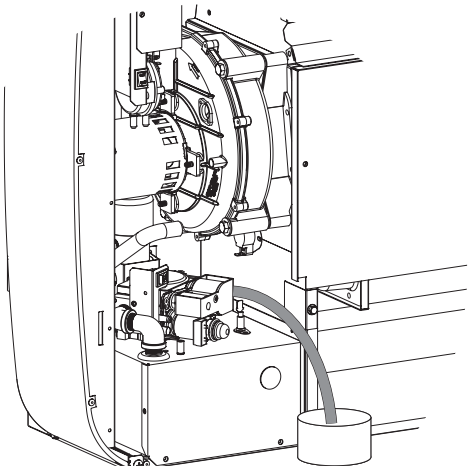

Figure 2

5. Enlever et mettre au rebut le collier de serrage et le raccord cannelé du tuyau de vidange du condensat noir dans la partie inférieure gauche de la trappe à condensat. Tourner le tuyau vers le devant de l'appareil. **Voir Figure 3.**

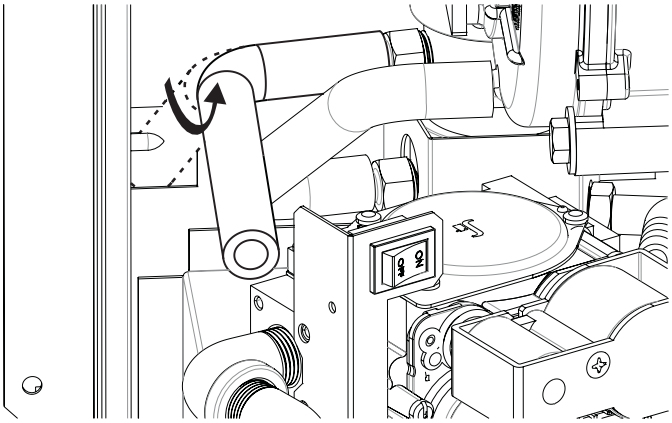

Figure 3

6. **Pour les modèles PVS fabriqués après le numéro de série 141874877 :** Sauter à l'étape 7.
   Pour les modèles PVS fabriqués avant le numéro de série 141874877 : Enlever la vis à tête hexagonale du panneau arrière du compartiment de l'échangeur de chaleur et le conserver. **Voir Figure 4.**

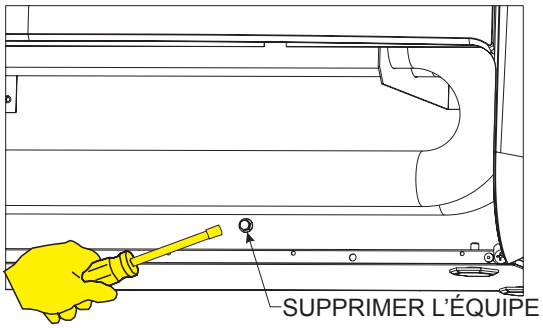

Figure 4

7. Retirer l'assemblage de plateau chauffant et l'insérer dans le bas du compartiment de l'échangeur de chaleur de l'appareil. S'assurer de ne pincer aucun fil. **Voir Figure 5.**

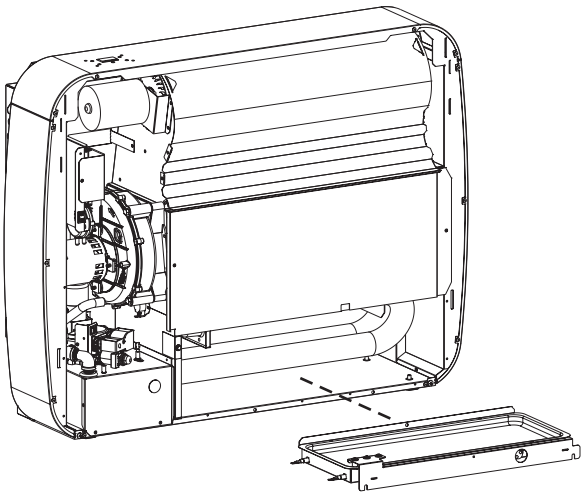

Figure 5

8. **Pour les modèles PVS fabriqués après le numéro de série 141874877 :** Le trou de montage arrière du plateau chauffant s'alignera sur la partie filetée d'une vis qui dépasse dans le compartiment de l'échangeur PVS.
   Pour les modèles PVS fabriqués avant le numéro de série 141874877 : Reposer la vis à tête hexagonale enlevée à l'étape 6 dans le trou de montage arrière du plateau chauffant, dans le panneau arrière du compartiment de l'échangeur de chaleur de l'appareil de chauffage. **Voir Figure 6.**
9. Poser deux vis à tête hexagonale n° 10 x 1/2 à travers le support de plateau à condensat dans le panneau inférieur de l'appareil de chauffage. Ne pas serrer ces vis à fond. **Voir Figure 6.**

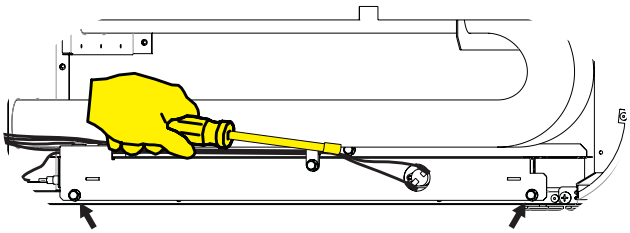

Figure 6

10. Insérer un tournevis à lame plate dans les fentes du support de plateau à condensat pour le mettre de niveau, d'avant en arrière et d'un côté à l'autre. Vérifier à l'aide d'un petit niveau. Une fois de niveau, serrer les vis de montage avant. S'assurer que l'assemblage de plateau chauffant ne s'appuie pas trop étroitement contre le panneau inférieur mais qu'un petit jeu subsiste. **Voir Figure 7.**

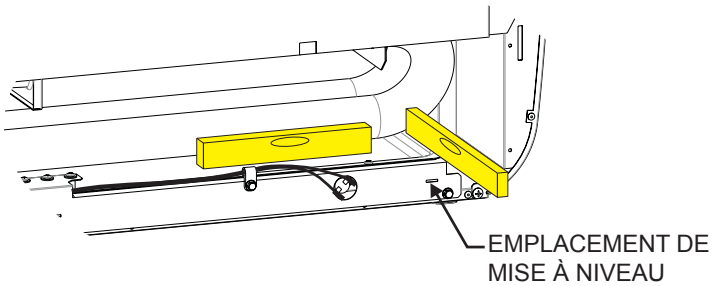

Figure 7

⚠ AVERTISSEMENT

Si le plateau n'est pas de niveau, le condensat peut déborder dans un coin et endommager l'appareil et/ou le plancher.

Pour les modèles PVS fabriqués après le numéro de série 141874877 : Sauter les étapes 11 à 14 et poursuivre à l'étape 15. **Pour les modèles PVS fabriqués avant le numéro de série 141874877 :** Suivre les étapes 11 à 14 pour enlever le condensateur orange désigné « C15 » du panneau de commande principal. L'enlèvement du condensateur « C15 » va contribuer à atténuer le « bruit des relais » et ne nuira pas au fonctionnement de l'appareil de chauffage ou du plateau d'humidification.

11. Enlever la vis à tête hexagonale 1/4 po qui fixe le couvercle du panneau de commande puis enlever ce couvercle. **Voir Figure 8.**

Figure 8

12. Deux condensateurs orange se trouvent sur le panneau de commande. Repérer le condensateur frontal, orienté horizontalement, désigné C15 sur le panneau de commande. **Voir Figure 9.**

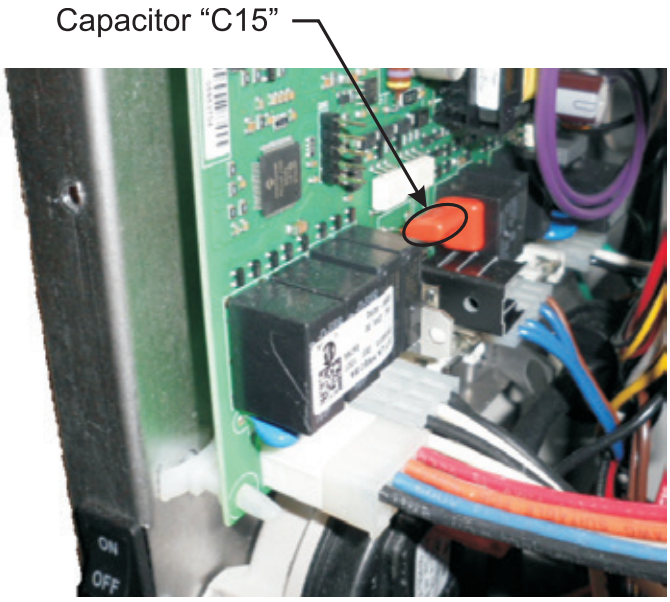

Figure 9

13. Utiliser la pince avec taillant de côté pour couper avec soin les pieds, puis enlever le condensateur désigné C15 du panneau de commande. **Voir Figure 10.**

⚠ ATTENTION

Veiller à enlever UNIQUEMENT le condensateur horizontal, désigné C15, illustré à la Figure 10.

Figure 10

14. Replacer le couvercle du panneau de commande. Vérifier qu'aucun fil n'est pincé puis fixer le couvercle du panneau de commande à l'aide de la vis à tête hexagonale 1/4 po enlevée à l'étape 3. **Voir Figure 11.**

Figure 11

15. Retirer l'assemblage de relais et poser le support de relais sur le dessus de la plaque du panneau de commande à l'aide d'une vis à tête hexagonale n° 10 x 1/2. **Voir Figure 12.**

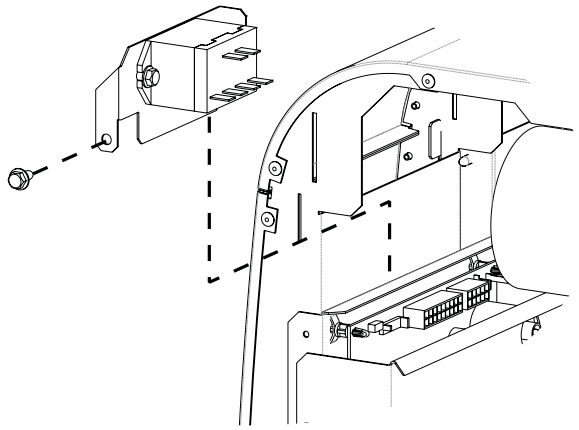

Remarque : Les fils n'apparaissent pas par souci de clarté.

Figure 12

16. Enlever la vis à tête hexagonale qui fixe la plaque de blocage du panneau de séparation à l'aide du tournevis à douille 5/16 et enlever la plaque de blocage. Se départir de la plaque de blocage et conserver la vis. **Voir Figure 13.**

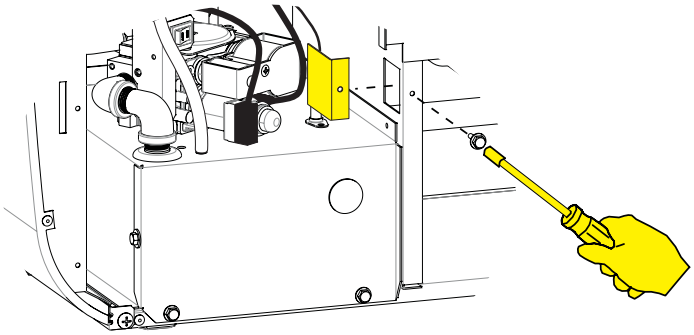

Figure 13

17. Glisser le nouveau collier de serrage de tuyau au-dessus de l'extrémité en « L » du tube à condensat métallique connecté au faisceau de fils du relais.
18. Insérer l'extrémité droite du tube à condensat métallique dans le panneau de séparation et fixer le support du tube à condensat à l'aide de la vis enlevée à l'étape 12. S'assurer que le tube à condensat se vidange dans le plateau chauffant à l'avant des tubes de l'échangeur de chaleur, et que l'extrémité en « L » du tube s'oriente dans l'appareil de chauffage. **Voir Figure 14.**

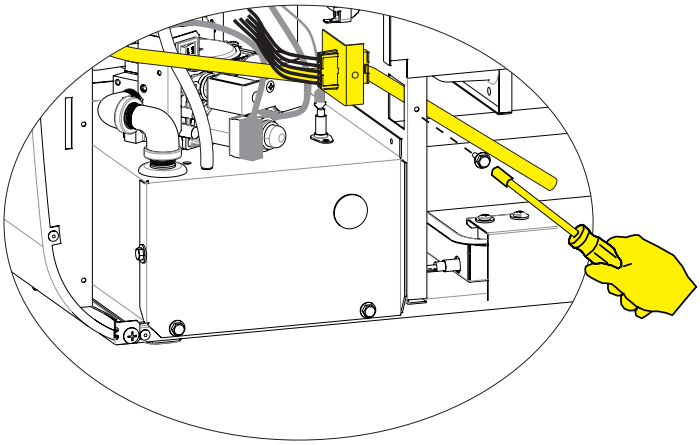

Figure 14

19. Insérer l'extrémité en « L » du tube à condensat dans le tuyau à condensat noir attaché à la trappe à condensat. Utiliser la pince pour déplacer le collier de serrage vers la partie du tuyau à condensat qui se trouve au-dessus du tube à condensat. **Voir Figure 15.**

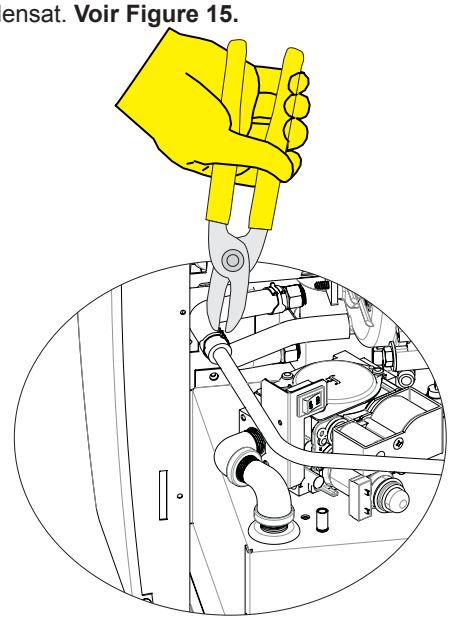

Figure 15

20. Brancher le connecteur du faisceau de fils du plateau chauffant dans le connecteur du faisceau de fils du relais. **Voir Figure 16.**

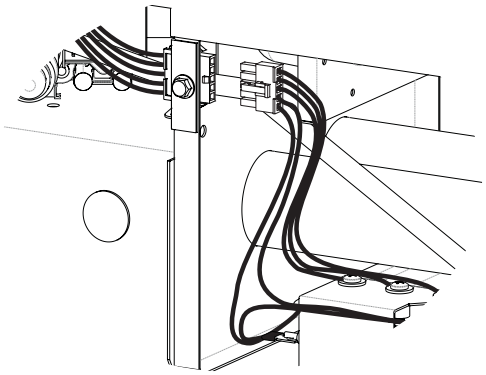

Figure 16

21. Brancher le connecteur désigné « Condensate Accessory » (accessoire de condensat) du faisceau de fils du panneau de commande de l'appareil de chauffage dans le connecteur du faisceau du relais. **Voir Figure 17.**

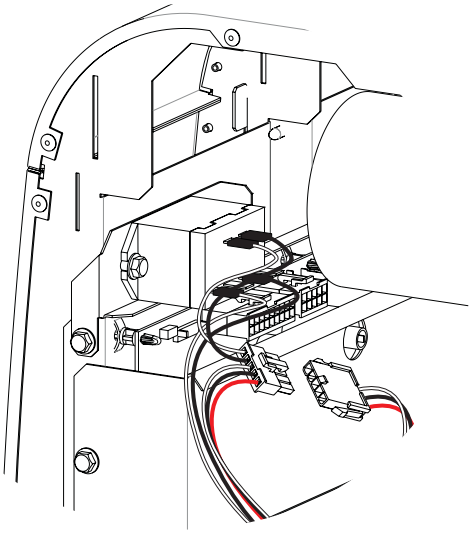

Figure 17

22. Enlever les capuchons isolants des fils noir et blanc du faisceau d'alimentation électrique principal de l'appareil de chauffage désigné « Humidification Tray Relay » (relais de plateau d'humidification) et les poser sur les bornes du relais. **Voir Figure 18.**

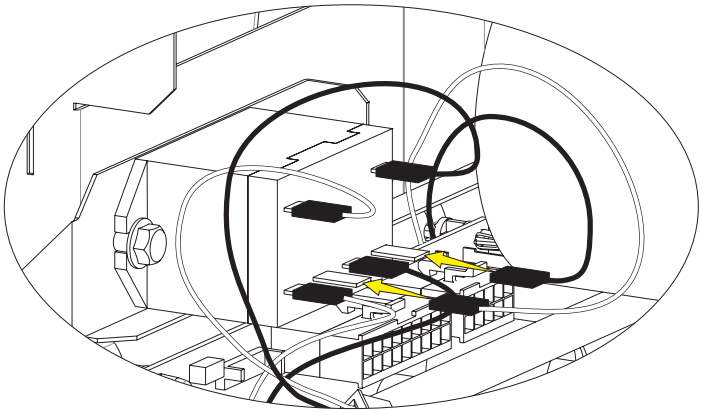

Figure 18

23. Reposer l'assemblage d'évent à lames inférieur. S'assurer de ne pas pincer le faisceau de fils du plateau chauffant.
24. Mettre l'interrupteur de courant principal à ON (marche) et reposer le couvercle frontal de l'appareil de chauffage.

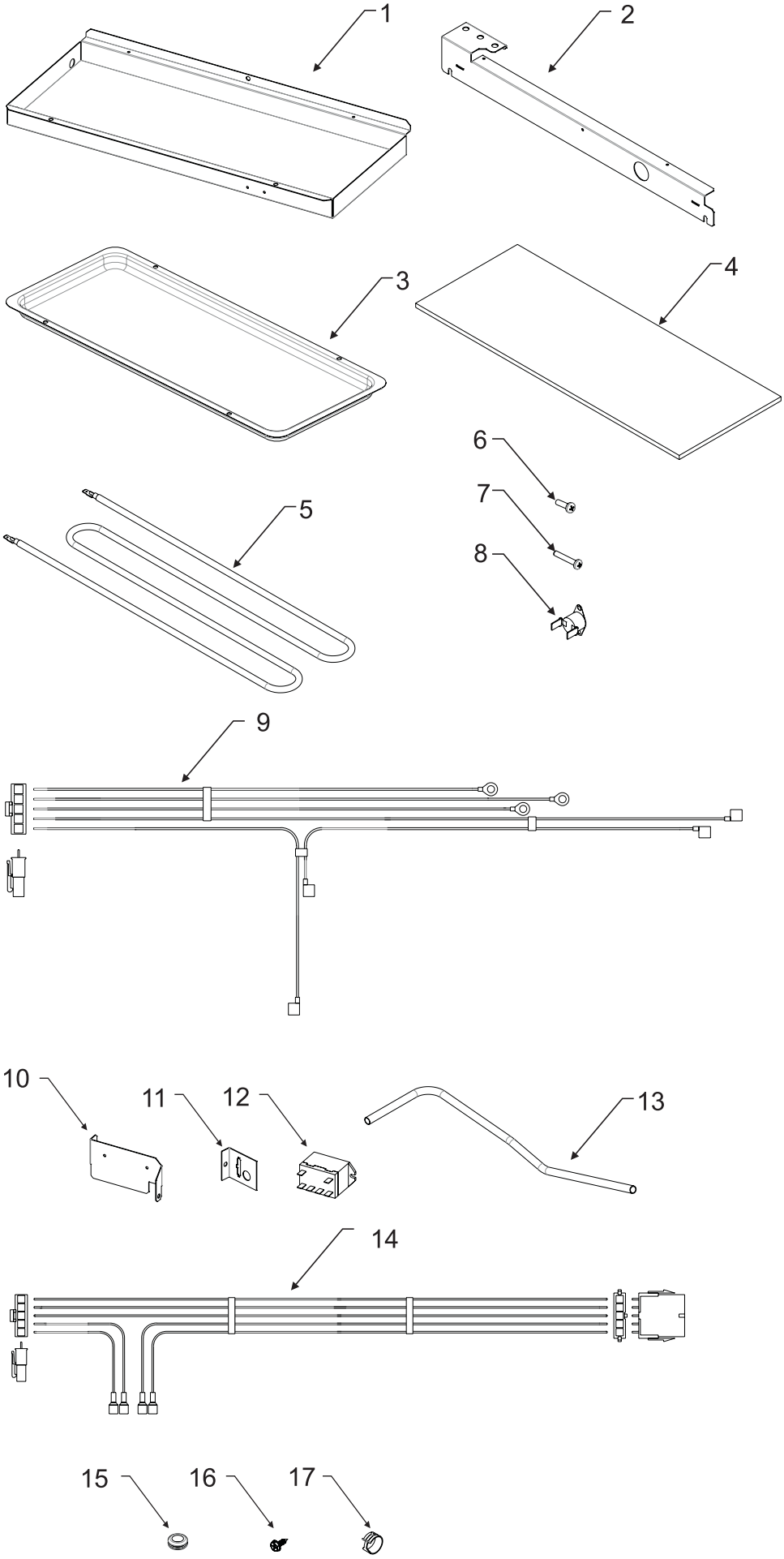
1
2
3
4
5
6
7
8
9
10
11
12
13
14
15
16
17

Repère	Réf. pièce	Description	Quantité
Assemblage de plateau chauffant			
1	32180	Boîtier du plateau à condensat	1
2	32181	Support du plateau à condensat	1
3	32330BL	Plateau à condensat en porcelaine	1
4	32342	Coussinet isolant	1
5	R11700	Élément chauffant	1
6	R11707	Vis sensible, 8-32 x 5/8	1
7	R11708	Vis sensible, 8-32 x 1	2
8	R11709	Disjoncteur	1
9	R11704	Faisceau de fils du plateau à condensat	1
Assemblage de relais			
10	32185	Support de relais	1
11	32012	Support de tube à condensat	1
12	R11701	Relais d'élément chauffant	1
13	32182	Tube à condensat	1
14	R11705	Faisceau de fils du relais	1
15	R11702	Passe-fils 3/8	1
Quincaillerie			
16	R2737	Vis à tête hexagonale nº 10 X 1/2 po	4
17	R11594	Collier de serrage de tuyau - 5/8 po	1

Remarque : Les éléments ne sont pas illustrés à l'échelle.

Empire Comfort Systems Inc.
Belleville, IL

Pour toute question générale concernant nos produits, veuillez nous envoyer un courriel à info@empirecomfort.com.

Pour toute question d'entretien ou de réparation, veuillez contacter votre revendeur.

www.empirecomfort.com